# **Acumuladores** Tarifa 08/09


Acumuladores solares **116**
Acumuladores ACS **117**
Acumuladores KOMBO ACS y calefacción **119**
Acumuladores de inercia **120**
Accesorios acumuladores **122**

# Acumuladores solares

## Modelo DCS. Acumulador para ACS con serpentín solar

CUMPLE CTE

Grupo de retorno de 2 ramales ( GR 500) y centralita de regulación solar 2 zonas ( RS02) totalmente montados y cableados.
Fabricado en acero al carbono con tratamiento interno de **doble vitrificado** DIN 4753-3.
Aislado en poliuretano rígido de 70 mm de espesor y forrado en SKY gris RAL 9006.
Incluye ánodo de protección catódica.

| REFERENCIA | MODELO | ALT/DIÁMETRO (mm.) | PESO (Kg) | SERP. SOLAR ($m^2$) | BRIDA (mm.) | PRECIO |
|---|---|---|---|---|---|---|
| 17 20 02 02 | DCS-200 | 1215/640 | 100 | 1,5 | 120/180 | 1. 602 € |
| 17 20 02 03 | DCS-300 | 1615/640 | 110 | 1,5 | 120/180 | 1. 742 € |
| 17 20 02 05 | DCS-500 | 1690/790 | 150 | 1,9 | 120/180 | 2.199 € |

## Modelo DCS2. Acumulador para ACS con doble serpentín (solar y apoyo)

Grupo de retorno de 2 ramales (GR 500) y centralita de regulación solar 2 zonas (RS02) totalmente montados y cableados.
Fabricado en acero al carbono con tratamiento interno de **doble vitrificado** DIN 4753-3.
Aislado en poliuretano rígido de 70 mm de espesor y forrado en SKY gris RAL 9006.
Incluye ánodo de protección catódica.

| REFERENCIA | MODELO | ALT/DIÁMETRO (mm.) | PESO (Kg) | SERP. SOLAR ($m^2$) | SERP.APOYO ($m^2$) | BRIDA | PRECIO |
|---|---|---|---|---|---|---|---|
| 17 20 03 02 | DCS2-200 | 1215/640 | 115 | 1,5 | 0,7 | 120/180 | 1.697 € |
| 17 20 03 03 | DCS2-300 | 1615/640 | 130 | 1,5 | 0,9 | 120/180 | 1.862 € |
| 17 20 03 05 | DCS2-500 | 1690/790 | 170 | 1,9 | 1,3 | 120/180 | 2.343 € |

| | | MODELO DCS | | | MODELO DCS2 | | |
|---|---|---|---|---|---|---|---|
| | DESCRIPCIÓN | DCS-200 | DCS-300 | DCS-500 | DCS2-200 | DCS2-300 | DCS2-500 |
| 1 | Entrada de agua fría | 1" | 1" | 1" | 1" | 1" | 1" |
| 2 | Salida de ACS | 1" | 1" | 1" | 1" | 1" | 1" |
| 3 | Toma auxiliar | 1/2" | 1/2" | 1/2" | 1/2" | 1/2" | 1/2" |
| 4 | Toma auxiliar | 3/4" | 3/4" | 3/4" | 3/4" | 3/4" | 3/4" |
| 5 | Vaina portasonda superior | sonda instalada | sonda instalada | sonda instalada | sonda instalada | sonda instalada | sonda instalada |
| 6 | Vaina portasonda inferior | sonda instalada | sonda instalada | sonda instalada | sonda instalada | sonda instalada | sonda instalada |
| 7 | Boca de registro | ø180/ø120 mm. | ø180/ø120 mm. | ø180/ø120 mm. | ø180/ø120 mm. | ø180/ø120 mm. | ø180/ø120 mm. |
| 8 | Serpentín | 1" | 1" | 1" | 1" | 1" | 1" |
| 9 | Toma de resistencia | 1 1/4" | 1 1/4" | 1 1/4" | 1 1/4" | 1 1/4" | 1 1/4" |
| 10 | Toma de ánodo de protección | 1 1/4"instalado | 1 1/4"instalado | 1 1/4"instalado | 1 1/4"instalado | 1 1/4"instalado | 1 1/4"instalado |
| 11 | Entrada de serpentín de apoyo | - | - | - | 1" | 1" | 1" |
| 12 | Salida de serpentín de apoyo | - | - | - | 1" | 1" | 1" |

GARANTÍA
**5 AÑOS**

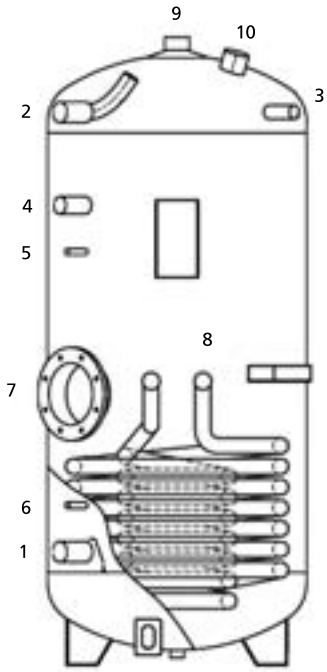

Modelo DCS

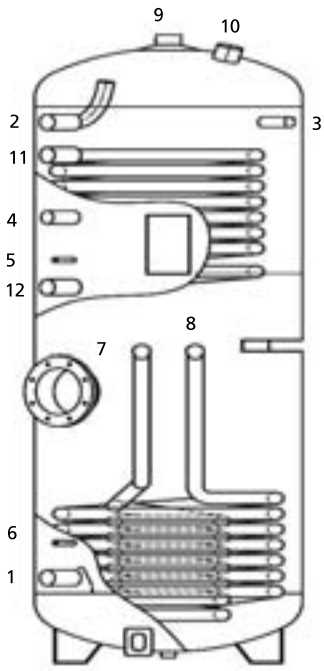

Modelo DCS2

# Acumuladores de ACS

## Modelo DPA. Acumulador para ACS sin serpentín

Fabricado en acero al carbono con tratamiento interno de **doble vitrificado** DIN 4753-3.
Aislado en poliuretano flexible de 100 mm de espesor y forrado en sky gris RAL 9006.
**Boca de registro DN 400 mm según CTE.**
Incluye ánodo de protección catódica.

CUMPLE CTE

| REFERENCIA | MODELO | ALT/DIAMETRO | PESO (Kg) | BRIDA. (mm.) | PRECIO |
|---|---|---|---|---|---|
| 17 20 00 10 | DPA-1000 | 2095/990 | 205 | 400/480 | 2.270 € |
| 17 20 00 15 | DPA-1500 | 2155/1200 | 285 | 400/480 | 2.630 € |
| 17 20 00 20 | DPA-2000 | 2470/1300 | 350 | 400/480 | 3.190 € |
| 17 20 00 25 | DPA-2500 | 2230/1450 | 435 | 400/480 | 3.917 € |
| 17 20 00 30 | DPA-3000 | 2730/1450 | 535 | 400/480 | 4.731 € |
| 17 20 00 40 | DPA-4000 | 2650/1700 | 555 | 400/480 | 5.749 € |
| 17 20 00 50 | DPA-5000 | 2860/1800 | 670 | 400/480 | 6.646 € |

Observaciones: Disponibles, bajo pedido, acumuladores fabricados en acero inoxidable AISI 316 L.

| | DESCRIPCIÓN | DPA-1000 | DPA-1500 | DPA-2000/3000 | DPA-4000/5000 |
|---|---|---|---|---|---|
| 1 | Entrada de agua fría | 1 1/2" | 1 1/2" | 2" | 3" |
| 2 | Salida de ACS | 1 1/4" | 1 1/4" | 2" | 3" |
| 3 | Toma resistencia | 1 1/2" | 1 1/2" | 1 1/2" | 1 1/2" |
| 4 | Toma auxiliar | 1 1/4" | 1 1/4" | 1 1/4" | 1 1/4" |
| 5 | Toma ánodo de magnesio | 1 1/4" | 1 1/4" | 1 1/4" | 1 1/4" |
| 6 | Toma ánodo electrónico | 1/2" | 1/2" | 1/2" | 1/2" |
| 7 | Termómetro/Sonda temp. | 1/2" | 1/2" | 1/2" | 1/2" |
| 8 | Termómetro/Sonda temp. | 1/2" | 1/2" | 1/2" | 1/2" |
| 9 | Toma de vaciado | - | 1 1/4" | 1 1/4" | 1 1/4" |

GARANTÍA
**5 AÑOS**

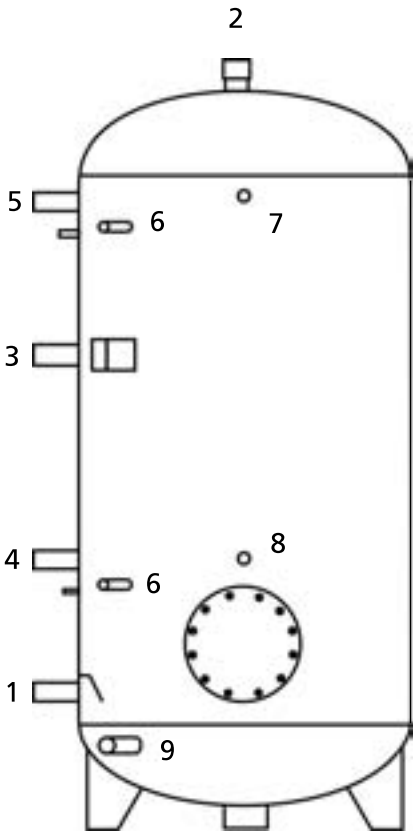

## Modelo DPSA. Acumulador para ACS con serpentín

Fabricado en acero al carbono con tratamiento interno de **doble vitrificado** DIN 4753-3.

**Aislamiento:**

Poliuretano rígido de 50 mm de espesor (DPSA-150 hasta DPSA-500).

Poliuretano flexible de 100 mm de espesor (DPSA-750 hasta DPSA-2000).

Forrado en Sky gris RAL 9006.

CUMPLE CTE

**Boca de registro DN 400mm según CTE (modelos de más de 750 l).**

Incluye ánodo de protección catódica.

| REFERENCIA | MODELO | ALT/DIAMETRO | PESO (Kg) | SERP. ($m^2$) | BRIDA (mm.) | PRECIO |
|---|---|---|---|---|---|---|
| 17 20 01 01 | DPSA-150 | 990/600 | 70 | 1 | 180/220 | 883 € |
| 17 20 01 02 | DPSA-200 | 1215/600 | 90 | 1,5 | 180/220 | 961 € |
| 17 20 01 03 | DPSA-300 | 1615/600 | 115 | 1,8 | 180/220 | 1.102 € |
| 17 20 01 04 | DPSA-400 | 1460/750 | 140 | 1,9 | 180/220 | 1.334 € |
| 17 20 01 05 | DPSA-500 | 1690/750 | 155 | 2,2 | 180/220 | 1.470 € |
| 17 20 01 07 | DPSA-750 | 1845/990 | 215 | 2,7 | 180/220 | 2.155 € |
| 17 20 01 10 | DPSA-1000* | 2105/990 | 245 | 3,5 | 400/480 | 2.920 € |
| 17 20 01 15 | DPSA-1500* | 2185/1200 | 325 | 3,6 | 400/480 | 3.293 € |
| 17 20 01 20 | DPSA-2000* | 2470/1300 | 410 | 4,3 | 400/480 | 4.158 € |

* Boca de registro de 400 mm según CTE.

** Modelo DPSA - 1500 y DPSA - 2000: 3 años de garantía.

Observaciones: Disponibles, bajo pedido, acumuladores fabricados en acero inoxidable AISI 316 L.

| | DESCRIPCIÓN | DPSA-150/500 | DPSA-750/1000 | DPSA-1500/2000 |
|---|---|---|---|---|
| 1 | Entrada de agua fría | 1" | 1 1/4" | 1 1/2" |
| 2 | Salida de ACS | 1" | 1 1/4" | 1 1/2" |
| 3 | Entrada serpentín | 1" | 1 1/4" | 1 1/4" |
| 4 | Salida serpentín | 1" | 1 1/4" | 1 1/4" |
| 5 | Termostato | 1/2" | 1/2" | 1/2" |
| 6 | Toma de recirculación | 1/2" | 1" | 1" |
| 7 | Termómetro/Sonda temp. | 1/2" | 1/2" | 1/2" |
| 8 | Toma de resistencia | 1 1/2" | 1 1/2" | 1 1/2" |
| 9 | Ánodo de protección | 1 1/4" | 1 1/2" | 1 1/2" |

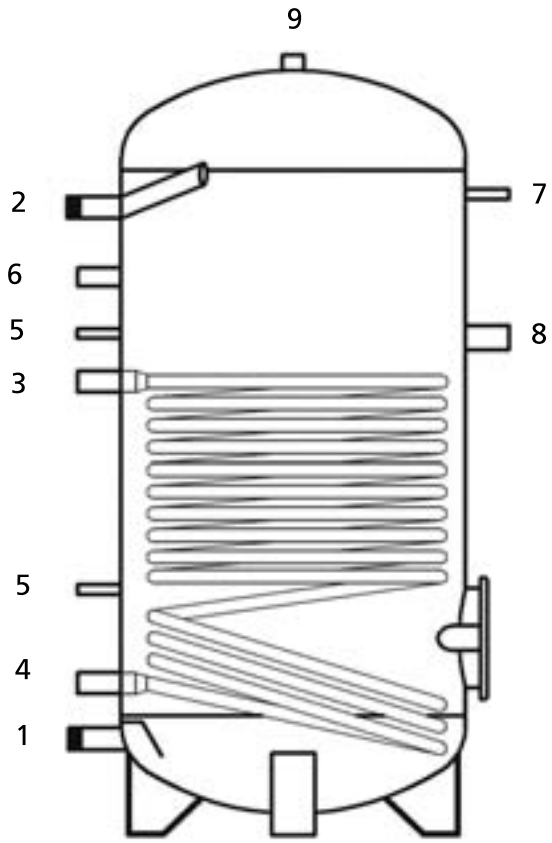

GARANTÍA
**5 AÑOS ****

# Acumuladores KOMBO ACS y calefacción

## Modelo Kombo. Acumulador para ACS y apoyo a calefacción tipo "tank in tank" con serpentín

Acumulador interno fabricado en acero al carbono con tratamiento de doble vitrificado. Aislado en poliuretano flexible de 100 mm de espesor y forrado en SKY gris RAL 9006. Incluye ánodo de protección catódica.

| REFERENCIA | MODELO | INERCIA (l) | ACS (l) | ALT/DIAMETRO | PESO (Kg) | SERP. (m2) | PRECIO |
|---|---|---|---|---|---|---|---|
| 17 20 04 06 | KOMBO-600 | 492 | 170 | 1775/950 | 290 | 2,5 | 1.902 € |
| 17 20 04 07 | KOMBO-750 | 568 | 205 | 2045/950 | 325 | 2,7 | 2.239 € |
| 17 20 04 10 | KOMBO-1000 | 635 | 220 | 2050/990 | 360 | 3 | 2.486 € |
| 17 20 04 15 | KOMBO-1500 | 1.119 | 330 | 2150/1200 | 430 | 3,3 | 3.232 € |
| 17 20 04 20 | KOMBO-2000 | 1.634 | 420 | 2495/1300 | 545 | 3,8 | 4.045 € |

Observaciones: Disponibles, bajo pedido, acumuladores fabricados en acero inoxidable AISI 316l.

| | DESCRIPCIÓN | KOMBO 600/2000 |
|---|---|---|
| 1 | Impulsión de calefacción | 1 1/2" |
| 2 | Retorno de calefacción | 1 1/2" |
| 3 | Entrada de serpentín | 1" |
| 4 | Salida de serpentín | 1" |
| 5 | Toma auxiliar | 1 1/2" |
| 6 | Toma auxiliar | 1/2" |
| 7 | Toma portasonda | 1/2" |
| 8 | Toma para termómetro | 1/2" |
| 9 | Toma purgador de aire | 1/2" |
| 10 | Toma de vaciado | 3/4" |
| 11 | Toma portasonda | 1/2" |
| 12 | Entrada de agua fría | 1" |
| 13 | Salida de ACS | 1" |
| 14 | Toma de recirculación | 1" |
| 15 | Toma ánodo de protección | 1 1/4" |
| 16 | Toma portasonda | 1/2" |

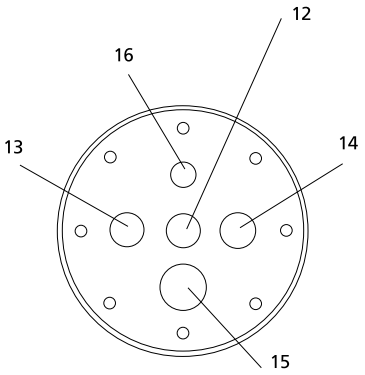


CUMPLE CTE

GARANTÍA
5 AÑOS

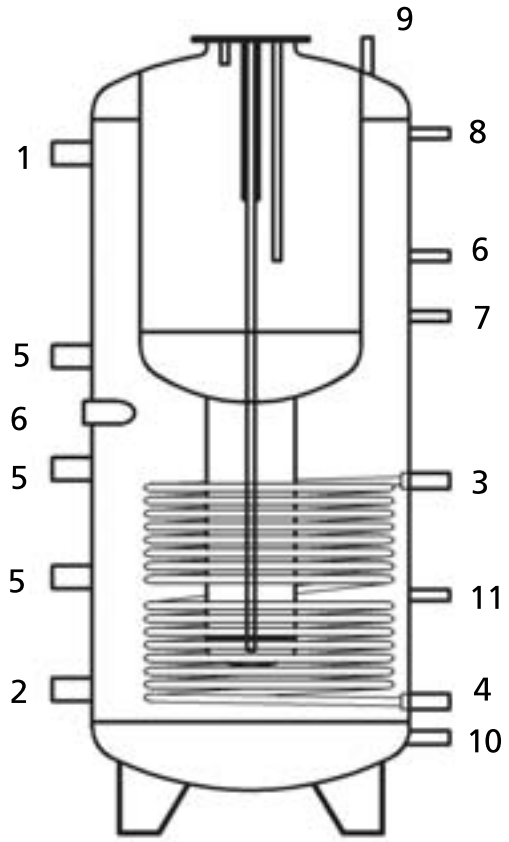

# Acumuladores de inercia

## Modelo DPI. Acumulador de inercia con barrera de estratificación

Barrera de estratificación horizontal.
Fabricado en acero al carbono.
Aislado en poliuretano flexible de 100 mm de espesor y forrado en SKY gris RAL 9006.

| REFERENCIA | MODELO | ALT/DIAMETRO | PESO (Kg) | PRECIO |
|---|---|---|---|---|
| 17 20 05 07 | DPI-750 | 1800/990 | 170 | 1.262 € |
| 17 20 05 10 | DPI-1000 | 2050/990 | 180 | 1.415 € |
| 17 20 05 15 | DPI-1500 | 2165/1200 | 240 | 2.001 € |
| 17 20 05 20 | DPI-2000 | 2480/1300 | 330 | 2. 536 € |
| 17 20 05 25 | DPI-2500 | 2220/1450 | 350 | 3.062 € |
| 17 20 05 30 | DPI-3000 | 2720/1450 | 400 | 3.917 € |
| 17 20 05 40 | DPI-4000 | 2645/1700 | 460 | 5.073 € |
| 17 20 05 50 | DPI-5000 | 2870/1800 | 555 | 5.714 € |

| | DESCRIPCIÓN | DPI-750/5000 |
|---|---|---|
| 1 | Impulsión de fuente de calor | 1 1/2" |
| 2 | Retorno hasta 50ºC | 1 1/2" |
| 3 | Retorno hasta 30ºC | 1 1/2" |
| 4 | Impulsión de calefacción | 1 1/2" |
| 5 | Toma portasonda | 1/2" |
| 6 | Toma para termómetro | 1/2" |
| 7 | Toma de purgador de aire | 1 1/4" |

GARANTÍA
**5 AÑOS**

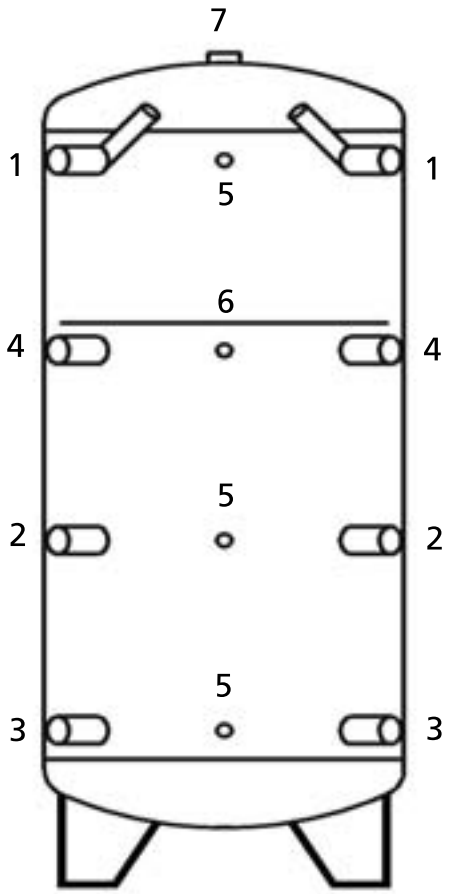

## Modelo DPSI. Acumulador de inercia con serpentín y barrera de estratificación

Barrera de estratificación horizontal.
Fabricado en acero al carbono.
Aislado en poliuretano flexible de 100 mm de espesor y forrado en SKY gris RAL 9006.

| REFERENCIA | MODELO | ALT/DIAMETRO | PESO (Kg) | SERP. (m2) | PRECIO |
|---|---|---|---|---|---|
| 17 20 06 05 | DPSI-500 | 1775/850 | 140 | 1,8 | 1.242 € |
| 17 20 06 07 | DPSI-750 | 1800/990 | 200 | 2,6 | 1.578 € |
| 17 20 06 10 | DPSI-1000 | 2050/990 | 215 | 2,6 | 1.769 € |
| 17 20 06 15 | DPSI-1500 | 2165/1200 | 285 | 3,8 | 2.409 € |
| 17 20 06 20 | DPSI-2000 | 2480/1300 | 375 | 3,8 | 2.965 € |
| 17 20 06 25 | DPSI-2500 | 2200/1450 | 395 | 3,8 | 3.509 € |
| 17 20 06 30 | DPSI-3000 | 2720/1450 | 460 | 5 | 4.350 € |
| 17 20 06 40 | DPSI-4000 | 2645/1700 | 520 | 5 | 5.312 € |
| 17 20 06 50 | DPSI-5000 | 2870/1800 | 620 | 5 | 6.271 € |

| | DESCRIPCIÓN | DPSI-750/5000 |
|---|---|---|
| 1 | Impulsión de fuente de calor | 1 1/2" |
| 2 | Retorno hasta 50ºC | 1 1/2" |
| 3 | Retorno hasta 30ºC | 1 1/2" |
| 4 | Impulsión de calefacción | 1 1/2" |
| 5 | Entrada de serpentín | 1" |
| 6 | Salida de serpentín | 1" |
| 7 | Toma portasonda | 1/2" |
| 8 | Toma para termómetro | 1/2" |
| 9 | Toma purgador de aire | 1 1/4" |

GARANTÍA
**5 AÑOS**

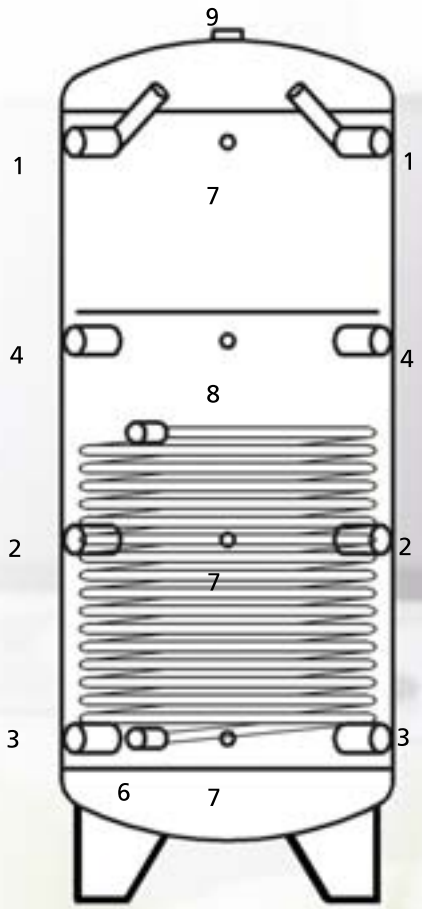

# Accesorios acumuladores

## Resistencias

Resistencias eléctricas monofásicas o trifásicas para el calentamiento de agua en los acumuladores.
El termostato para la regulación de la temperatura junto con el limitador de temperatura nos permiten un mejor control sobre el sistema.
Temperatura regulable hasta 80°C y se desconecta cuando la temperatura alcanza los 100°C.

| | EHK2,5 | EHK4,5 | EHK6,0 | EHK9,0 |
|---|---|---|---|---|
| POTENCIA | 2,5 kW | 4,5 kW | 6,0 kW | 9,0 kW |
| TENSIÓN | 230 V | 3x400 V | 3x400 V | 3x400 V |
| LONGITUD | 345 mm. | 390 mm. | 490 mm. | 690 mm. |
| CONEXIÓN | 1 1/2" | 1 1/2" | 1 1/2" | 1 1/2" |
| ARTÍCULO | 17 07 00 00 | 17 07 00 01 | 17 07 00 02 | 17 07 00 03 |
| PRECIOS | 310,67 € | 350,33 € | 376,78 € | 403,24 € |

## Grupo de seguridad

Para acumuladores de más de 1000 litros (fácil conexión con válvula antirretorno), válvula de asiento inclinado para la conexión horizontal y vertical con una conexión de 3/4" y presión máxima de 8 bar.

| DESCRIPCIÓN | ARTÍCULO | PRECIO |
|---|---|---|
| Grupo de seguridad acumulador | 17 07 01 00 | 176 € |

## Válvula mezcladora

Mezclador termostático.
Campo de utilización de 20-65 °C, con una temperatura máx. de 85 °C.

| DESCRIPCIÓN | ARTÍCULO | PRECIO |
|---|---|---|
| Mezclador termostatico 3/4" | 17 07 02 00 | 53,15 € |
| Mezclador termostatico 1" | 17 07 02 01 | 61,54 € |

## Termómetro

Termómetro para el acumulador.
Rango de temperatura de 0 a 120 °C.

| DESCRIPCIÓN | ARTÍCULO | PRECIO |
|---|---|---|
| Termómetro | 17 07 03 00 | 5,73 € |

## Ánodo de Protección permanente

Protección anticorrosiva libre de mantenimiento.
Alimentación eléctrica 230 V.

| DESCRIPCIÓN | ARTÍCULO | PRECIO |
|---|---|---|
| Ánodo de protección 1" | 17 07 05 00 | 245,45 € |
| Ánodo de protección 1 1/4" | 17 07 05 01 | 245,45 € |